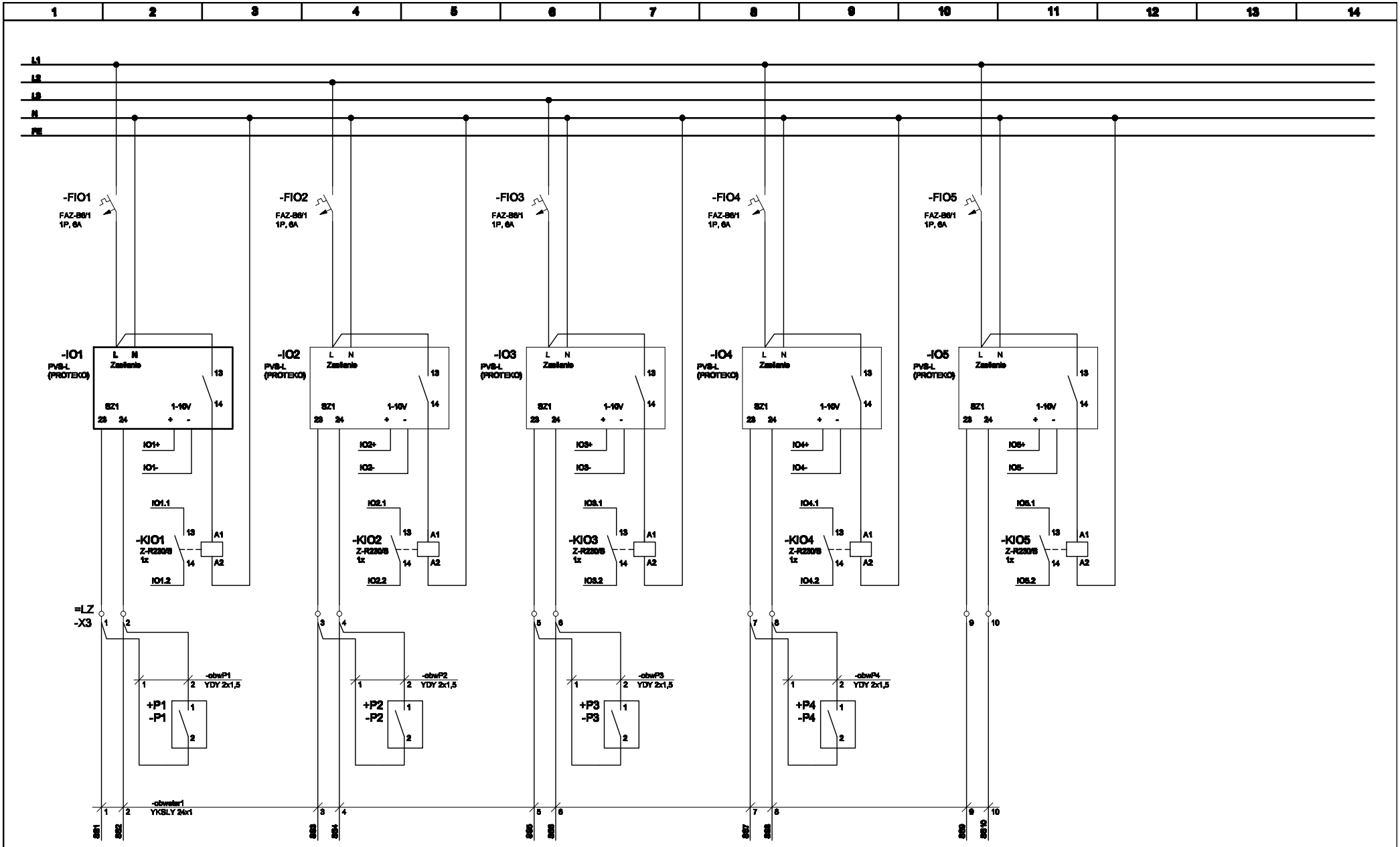

Sterowanie oświetleniem auli sekcja I	Sterowanie oświetleniem auli sekcja II	Sterowanie oświetleniem auli sekcja III	Sterowanie oświetleniem auli sekcja IV

			Data	05.2009	Podpis:	AULA KONFERENCYJNA	Schemat ideowy rozdzielnicy TS1	ELECTRIC-CONTROL
			Opracow.	P. Piwowarski				E-3
			Proj.	P. Piwowarski				
Zmiana	Data	Nazwisko	Spr.	G. Konior				

=TS1
+TS1
Arkusz:6
z 10